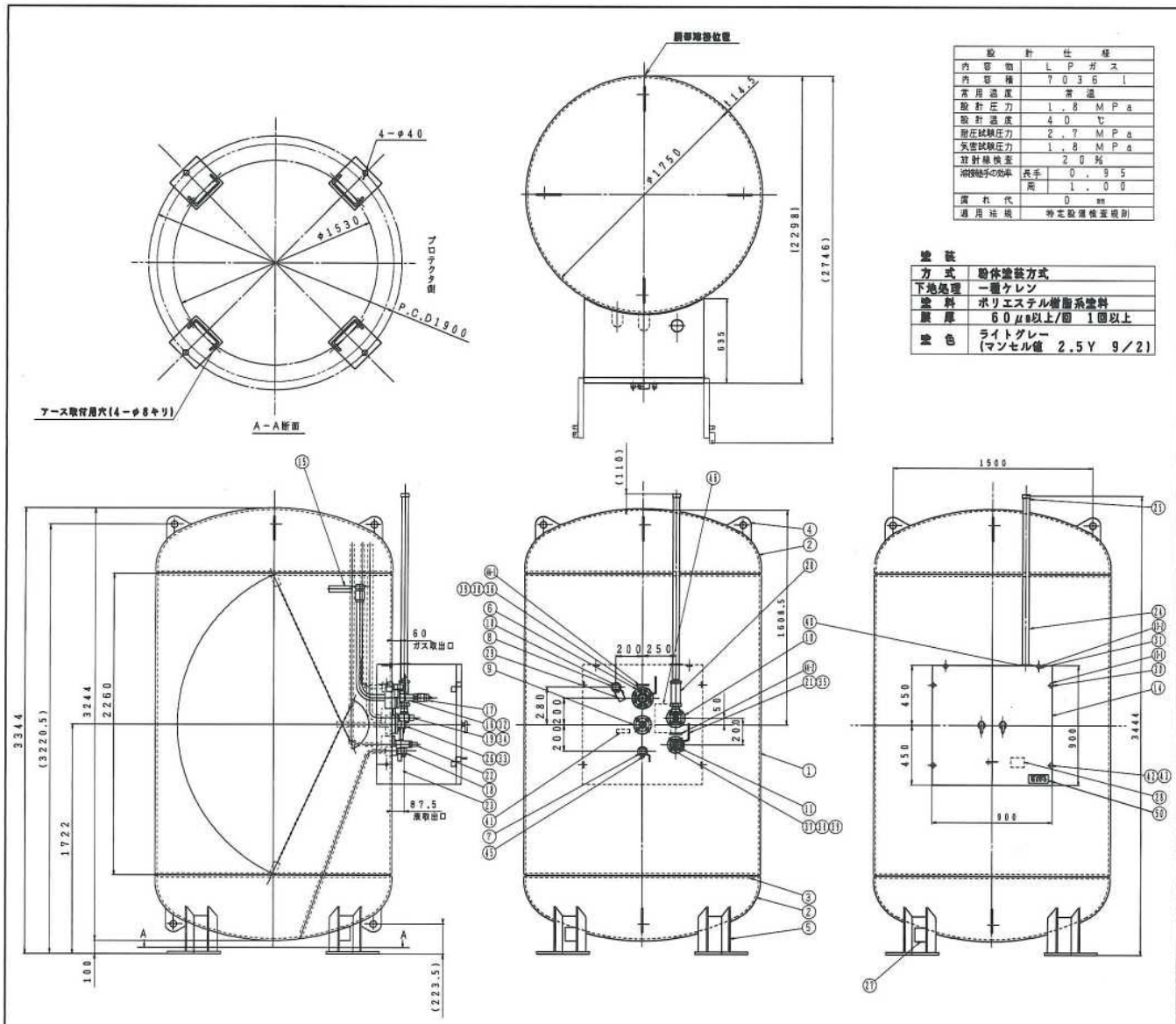

設計仕様		
内容物	ＬＰガス	
内容積	７０３６ ｌ	
常用温度	常温	
設計圧力	１．８ ＭＰａ	
設計温度	４０ ℃	
耐圧試験圧力	２．７ ＭＰａ	
気密試験圧力	１．８ ＭＰａ	
放射線検査	２０％	
溶接継手の効率	長手	０．９５
	周	１．００
腐れ代	０ mm	
適用法規	特定設備検査規則	

塗装

方式	塗体塗装方式
下地処理	一種ケレン
塗料	ポリエステル樹脂系塗料
膜厚	６０μm以上/回 １回以上
塗色	ライトグレー (マンセル値 2.5Y 9/2)

番号	部品名	数量	材質	備考
50	I・T・Oシール	1	テトロン	
49	スペーサー	5	SS400	同梱部品
48				
47				
46	安全弁元弁警告札	1	紙 他	
45	高圧プラグ（四角頭）	1	ステンレス鋼	JIS R3/4
44-2	銘板取付金具（B）	1	SS400	
44-1	銘板取付金具（A）	1	SS400	
43	平座金	12	SUS304	t1.5×φ25(M10相当)
42	平座金	12	樹脂	t0.8×φ25(M10相当)
41	警告シール	1	テトロン	
40	放出管スリーブ	1	軟化塩化ビニール	
39	平座金	20	SUS304	JIS並形 16
38	バネ座金	20	SUS304	JIS 2号 16
37	六角ボルト	12	SUS304	JIS M16×45
36	六角ボルト	8	SUS304	JIS M16×55
35	フランジパッキン	1	ノンアスベスト	25A
34	フランジパッキン	1	ノンアスベスト	40A
33	フランジパッキン	1	ノンアスベスト	32A
32	フランジパッキン	1	ノンアスベスト	50A
31	六角ナット	6	SUS304	JIS 1種 M10
30	六角ボルト	6	SUS304	JIS M10×25
29	注意札	1	紙他	
28	ネームシール	1	SUS304	
27	ネームプレート	1	STS304	
26	液面計	1	SUS304他	MTG−5D2
25	キャップ	1	PVC	呼び径25×1-1/2山
24	安全弁放出管	1	SGP	
23				
22	均圧カップリング	1	C3771B他	MT−98S
21	片フランジ式ボールバルブ	1	FCD−S他	MT−790DV 25A
20	安全弁	1	C3604B他	MT−168VC(16kg)
19	安全弁元弁	1	FCD−S他	MT−890VL 40A
18	液・ガス取出弁	2	C3771B他	MT−110VL
17	液取入カップリング	1	C3771B他	MT−206S
16	片フランジ式ボールバルブ	1	FCD−S他	MT−790DV 50A
15	過充填防止弁	1	S25C他	MTG−6CH-814
14	プロテクタ	1	SS400	t=1.6
13-2	取付金具B	2	SS400	
13-1	取付金具A	4	SS400	
12				
11	均圧用ネック	1	SM20C	
10	安全弁ネック	1	SM20C	
9	液面計用ネック	1	SM20C	
8	ガス取出用ネック	1	SM20C	
7	液取出用ネック	1	SM20C	
6	液取入用ネック	1	SM20C	
5	脚	4	SS400	
4	吊金具	6	SS400	
3	バックリング	2	SS400	
2	鏡板	2	SA516-70	
1	胴板	1	SA516-70	

型式 KT−2900T

品名 2．9ｔバルク貯槽（民生用）

組立図

製図	図番
’14年7月14日	KT−2900T−J−01

尺度	図面サイズ	図法	製図	検図	設計	製図
1:20	A2	第3角法	田中	舟川	森	森

I・T・O株式会社